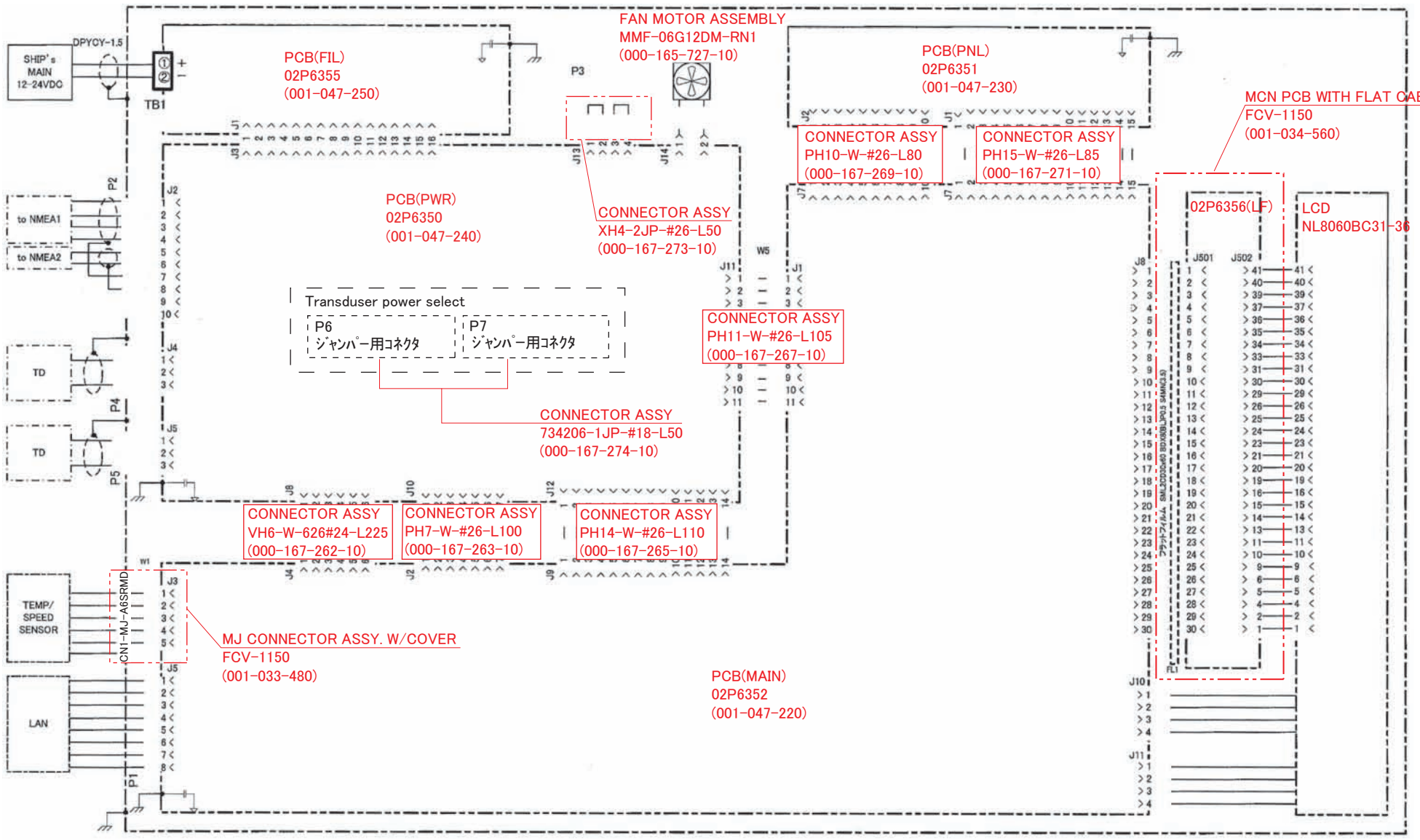

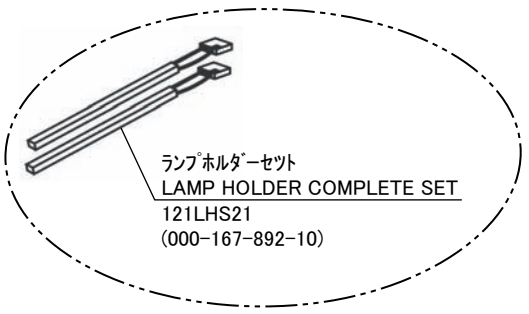

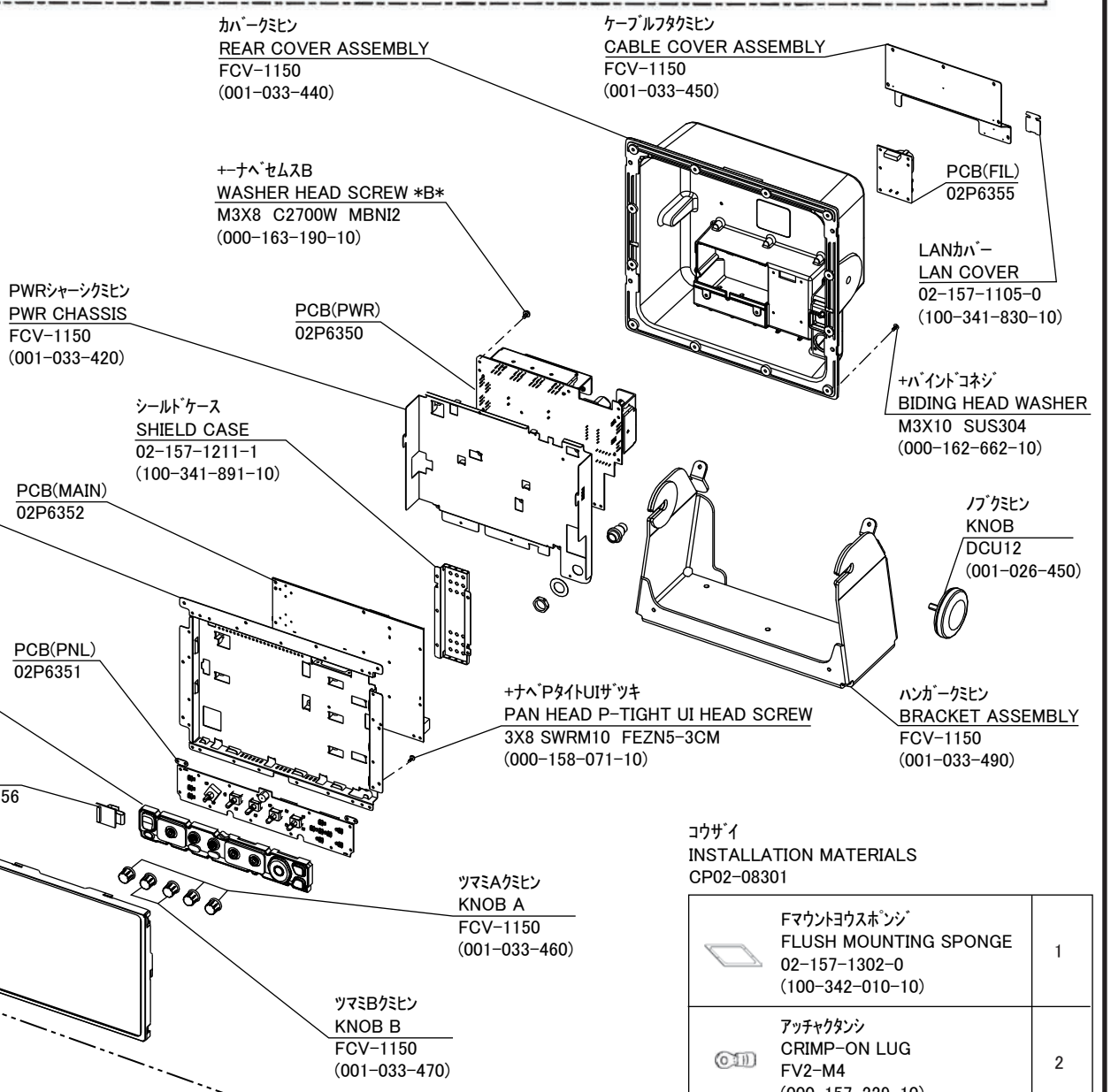

FCV-1150-J	02-157-1051-0	(100-341-780-10)
FCV-1150-E	02-157-1011-1	(100-341-771-10)

ヨビヒン
SPARE PARTS
SP02-05401

	ヒューズ GLASS TUBE FUSE FGMB 125V 7A PBF (000-157-493-10)	4

コウザイ
INSTALLATION MATERIALS
CP02-08301

	Fマウントヨウスポンジ FLUSH MOUNTING SPONGE 02-157-1302-0 (100-342-010-10)	1
	アッチャクタンシ CRIMP-ON LUG FV2-M4 (000-157-229-10)	2
	ソウサレバー TERMINAL OPENER 734-230 (000-147-417-10)	1
	ソウサレバー TERMINAL OPENER 231-131 (000-165-800-10)	1
	+トラスタッピンネジ1シュ SELF-TAPPING SCREW 5X20 SUS304 (000-162-608-10)	5

MODEL	FCV-1150			
APPROVED	CHECKED	DRAWN	UNIT	FCV-1150 カラー魚群探知機 COLOR LCD SOUNDER
11 Jul.2008	11 Jul.2008	11 Jul.2008		
Y.kamba	T.Yoshida	A.Yabuta	DWG.NO.	C2378-E01-B